El bastidor está dibujado en posición abierta, pero con los carros abajo.

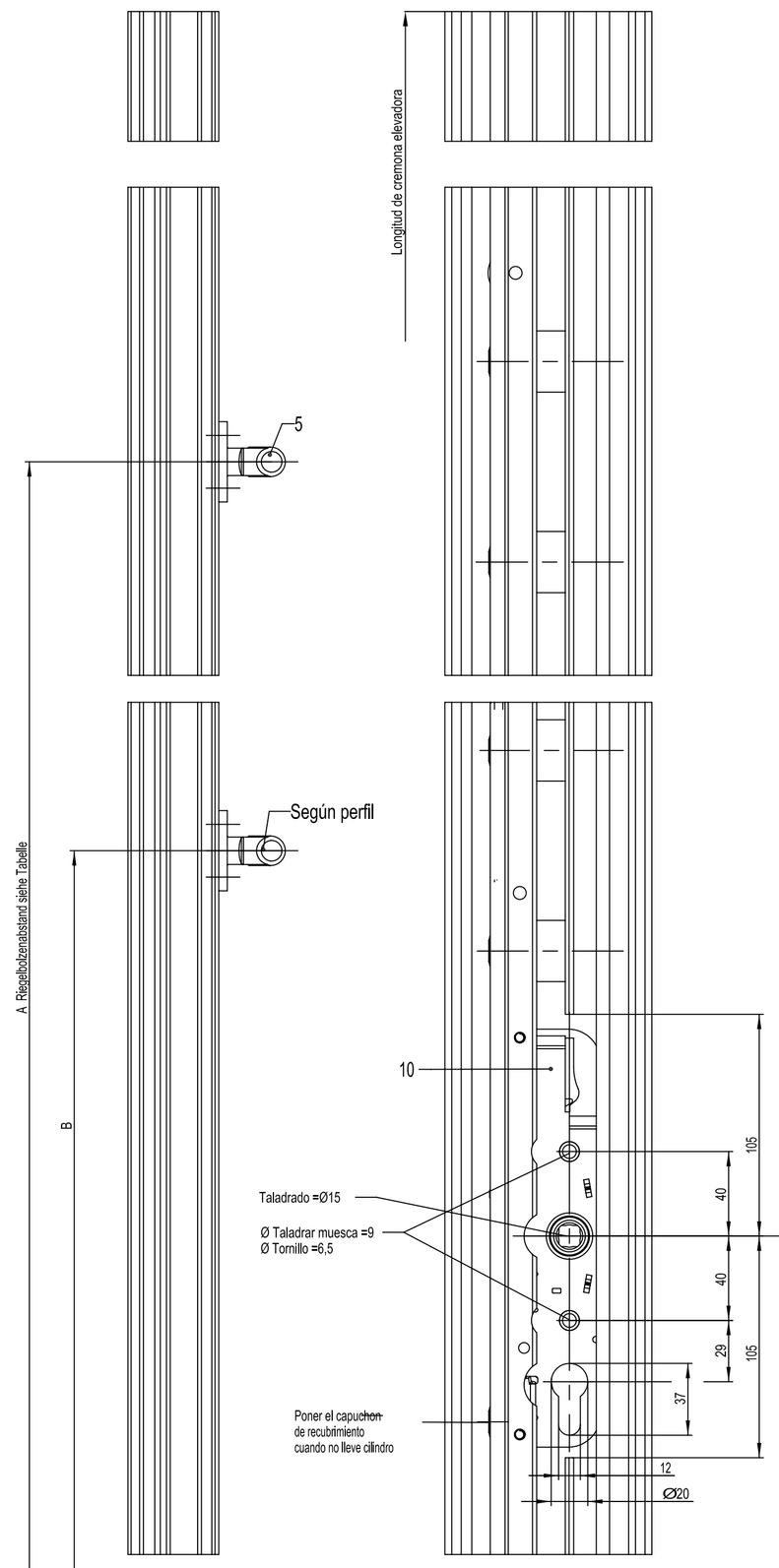

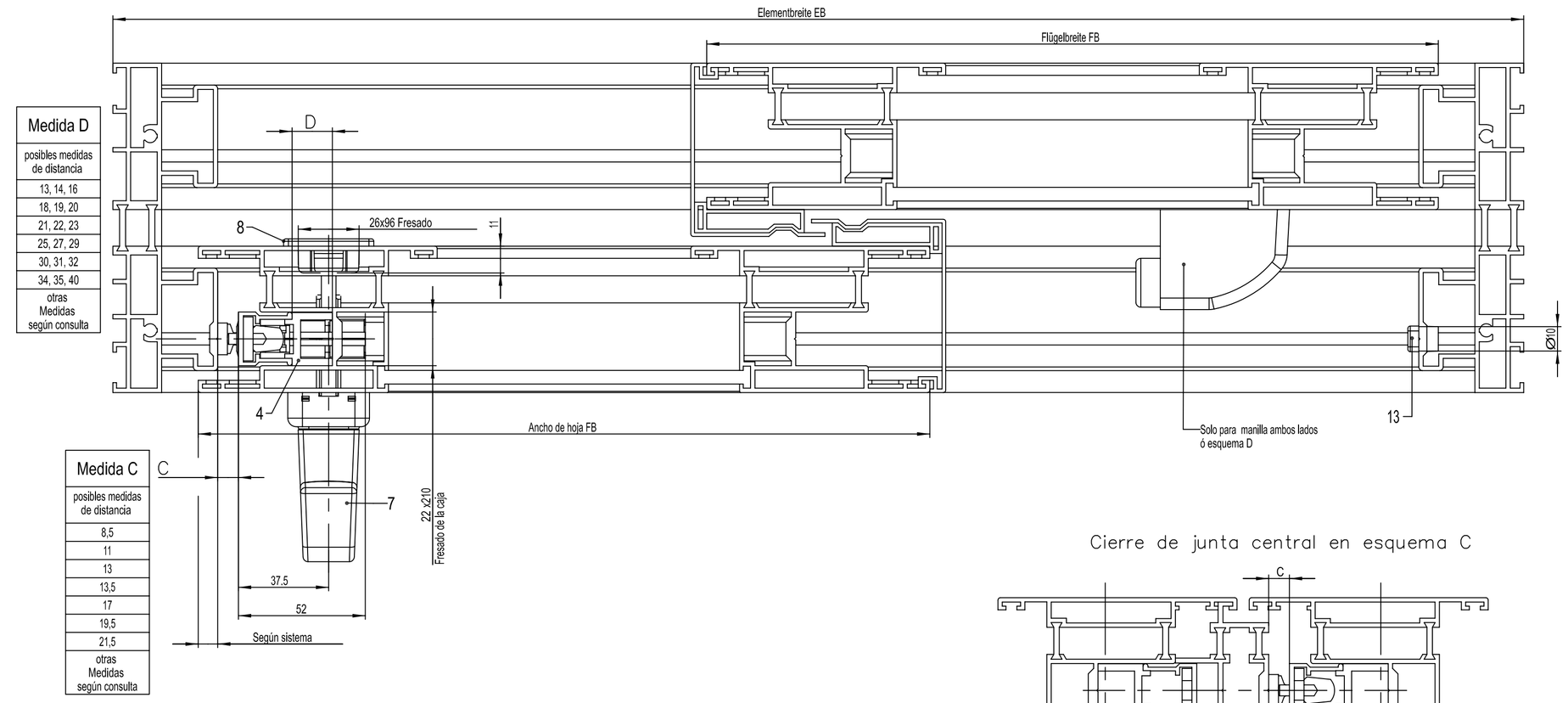

Medida D
posibles medidas de distancia
13, 14, 16
18, 19, 20
21, 22, 23
25, 27, 29
30, 31, 32
34, 35, 40
otras Medidas según consulta

Medida C
posibles medidas de distancia
8,5
11
13
13,5
17
19,5
21,5
otras Medidas según consulta

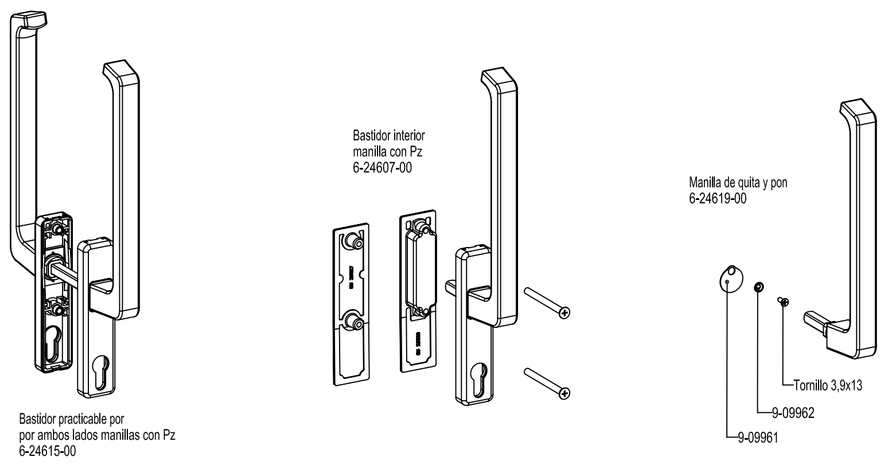

Cierre de junta central en esquema C

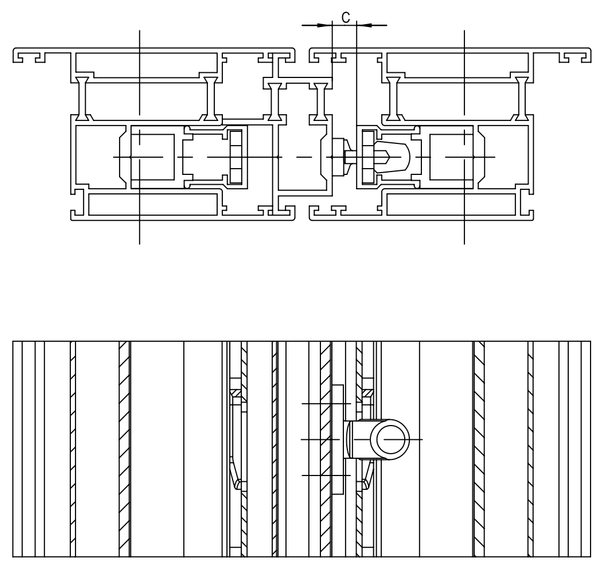

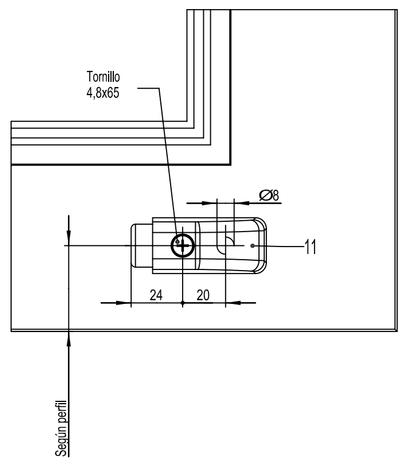

Pos.	Benennung				Best.-Nr.	Stück/Schema A	C	D	F
1	Carro delantero				6-30015-01	1	2	2	4
2	Carro trasero			Guarnición base K-16488	6-30017-01	1	2	2	4
3	Distanciador para carro delantero				9-25739-99	1	2	2	4
4	Distanciador Cremona				9-25727-99	4	8	8	16
5	Bulón				6-22648	2	2	4	6
1-5	Bolsa de tornillos				K-12124	1	2	2	4
7	Tornillos M6				9-13274	2	4	4	8
	Manilla DIRIGENT interior,				6-24607	1	2	2	4
8	Tirador uñero				9-29992-01	1	2	2	4
9	Barra de unión	FB	Largo			1	2	2	4
		700-1600	1100		9-25476-11				
		1601-1850	1350		9-25476-14				
		1851-2350	1850		9-25476-18				
		2351-3300	3300		9-25476-33				
10	Cremona de elevadora					1	2	2	4
	FH *	Largo	Posición * de manilla	Distancia entre bulones A	B				
	750-1295	1190	400	450	--	6-30021-11			
	1165-1795	1770	400	820	--	6-30021-19			
	1795-2295	2270	1000	1450	980	6-30021-24			
	2045-2695	2670	1000	1700	980	630021-28			
	* La altura y el emplazamiento de la cremona dependen del sistema								
11	Bolsa de tope Nr.90				K-12024	1	2	1	2
12	Soporta (según opción)				K-12057	1	1	2	2
13	Tope de goma Nr. 60				9-23793	2	4	--	--

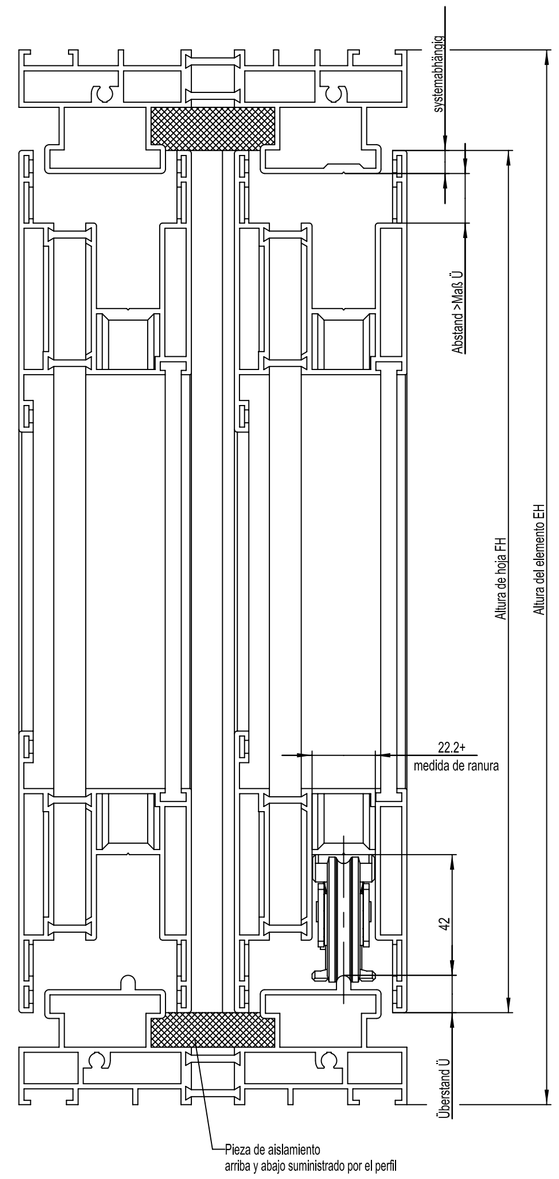

Datos para el pedido:

Distribución según esquema A,C,D,F
FB = Ancho de bastidor, FH = Alto de bastidor
Ventana o puerta, Altura de la manilla.
Modelo de la manilla y color

Si se trata de bastidores muy estrechos
la relación entre el ancho y la altura de bastidor
no debe de pasar =1:2,5

Hay que tener siempre en cuenta las informaciones de los fabricantes sobre construcción y elaboración de medidas máximas y pesos máximos de bastidores También son muy importantes las caracteristicas de los materiales en referencia a la extensión longitudinal de los perfiles.

Hacer agujero para atornillar carro y cremona

El carro y la cremona hay que montarlos en posción cerrada

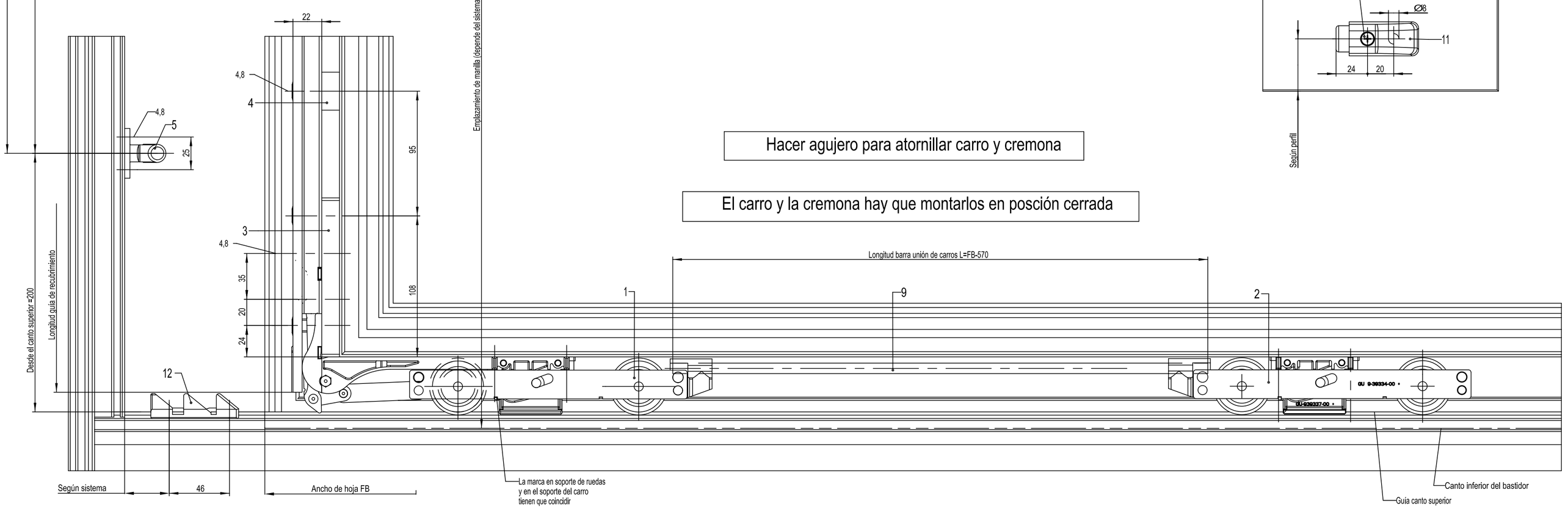

Estos perfiles no existen

max. Peso de hoja 300Kg

Elevación 7mm

Esquema A | Esquema C | Esquema D | Esquema F

Description
Herraje corredero-elevador GU-934
montaje en en perfil de Aluminio neutral
--

PROCOMSA
PROCEDIMIENTOS DE CONSTRUCCION MODERNA, S.A.

GRETSCHMANN GMBH BAUBESCHLÄGE
D-71252 DITZINGEN

copy rights reserved

Seen	--	--	Scale	--
Check	--	*		
Draft	15.06.04	Sc		
Replacement for	--		CAD	

Drawing No.: EPR-44347-FJ
FORMAT: 1
Modification 1
Sheet 1/1

6667
6589

For this document we reserve ourselves all rights according to DIN 34.